# BROYEUR POUR L'EXCAVATEUR

Prinoth

# M450e-900

**Le M450e-900 est un broyeur forestier léger pour excavatrices de 6-12 tonnes. Son poids est fortement optimisé facilite la manipulation. Le moteur à engrenages intégré peut également être facilement monté sur différents types d'excavatrices et permet son remplacement rapide sur les véhicules sans devoir installer de lignes de vidange supplémentaires.**

**Les avantages:**

+ Plug and Mulch
+ Poids léger
+ Conception simple et robuste

**Système rapide**

Aucune ligne de vidange supplémentaire requise. Roue libre et protection contre la pression intégrées au moteur.

**Branchement universel**

La plaque d'adaptation permet de monter le broyeur dans n'importe quelle position sur le bras de l'excavatrice.

**Système anti-blocage**

Les contre-lames empêchent l'entrée d'objets de grande taille risquant de bloquer le rotor.

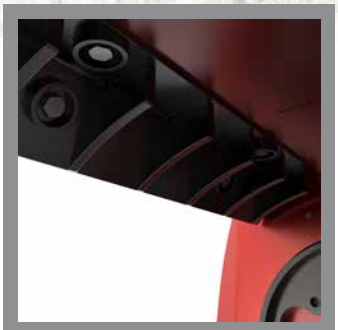

**Plaques d'usure...**

...protègent les éléments sujets à usure du boîtier et sont aisément remplaçables.

| LARGEUR DE TRAVAIL EN [MM] | 900 |
|---|---|
| **Débit l/min** | 60-110 |
| **Largeur globale en mm** | 1236 |
| **Poids kg*** | 450 |
| **Outils** | 20 x UPTs/BCS |

** Le poids est fonction de l'équipement

# M450e-1100

**Le M450e est un broyeur hydraulique à usage universel prévu pour les excavatrices de 12 à 20 tonnes et les engins de construction.**

**Les avantages:**

+ Gestion simplifiée à l'extrême
+ Sécurité optimale
+ Déchiquetage de haute qualité

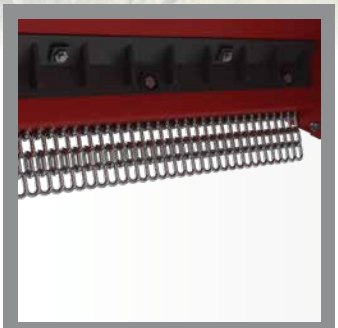

**Protection anti-blocage**

Les contre-lames empêchent l'entrée des objets de grande taille risquant de bloquer le rotor.

**Boîtier fermé**

Le boîtier fermé renforce la sécurité en évitant toute projection de fragments de bois ou de pierres vers l'extérieur.

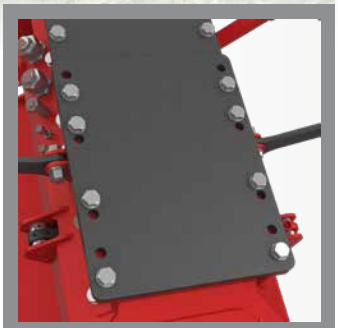

**Montage flexible**

Sa plaque universelle permet de monter le broyeur sur une vaste gamme de véhicules porteurs.

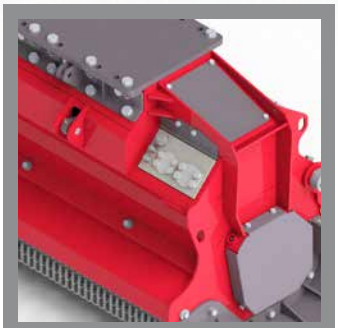

**Moteur à déplacement variable**

Le moteur 80 cc haute pression à déplacement variable permet des réglages individuels à un couple maximum

| LARGEUR DE TRAVAIL EN [MM] | 1100 |
|---|---|
| **Barre de pression maximale** | 400 |
| **Débit l/min** | 100-200 |
| **Largeur globale en mm** | 1282 |
| **Poids kg*** | 690 |
| **Outils** | 30 x HDT/24 x UPTs/24 x BCS |

*Le poids est fonction de l'équipement.

# M550e-1300

**Le M550e est un broyeur hydraulique universel pour excavatrices de 18-30 tonnes et engins de construction.**

**Les avantages :**

+ Haute stabilité et résistance
+ Faible consommation d'énergie
+ Configuration flexible

**Revêtement du boîtier**

Le boîtier est équipé de revêtement anti-usure aux points critiques.

**Sans tuyaux hydrauliques**

Aucune ligne hydraulique à l'extérieur du boîtier risquant de glisser ou de s'endommager en cas d'usage intensif.

**Montage flexible**

Sa plaque universelle permet de monter le broyeur sur une vaste gamme de véhicules porteurs

**Contre-lames doubles**

Le boîtier est équipée de contre-lames doubles en acier haute résistance qui renforcent la qualité de broyage. Un broyage supplémentaire du matériel est possible au moyen des contre-lames du volet disponibles en option.

| LARGEUR DE TRAVAIL EN [MM] | 1300 |
|---|---|
| **Débit l/min** | 70-260 |
| **Largeur globale en mm** | 1680 |
| **Poids kg*** | 1330 |
| **Transmission par courroie** | 4 |
| **Outils** | 32 x UPTs / 28 x BCS |

*Le poids est fonction de l'équipement.

# CARACTÉRISTIQUES TECHNIQUES

| | Largeur de travail en | Largeur totale (x1) en mm | Hauteur du boîtier (y1) en mm | Profondeur (z) en mm | Puissance en CV | Débit l/min | Poids en kg* | Outils |
|---|---|---|---|---|---|---|---|---|
| **M450e** | 900 | 1236 | 656 | 678 | max. 90 | 60-110 | 450 | 20 x UPTs/BCS |
| | 1100 | 1382 | 910 | 816 | 60-120 | 100-200 | 690 | 30 x HDT / 24 x UPTs / 24 x BCS |
| **M550e** | 1300 | 1680 | 979 | 1161 | 250 | 70-260 | 1330 | 32 x UPTs / 28 x BCS |

*Le poids est fonction de l'équipement.

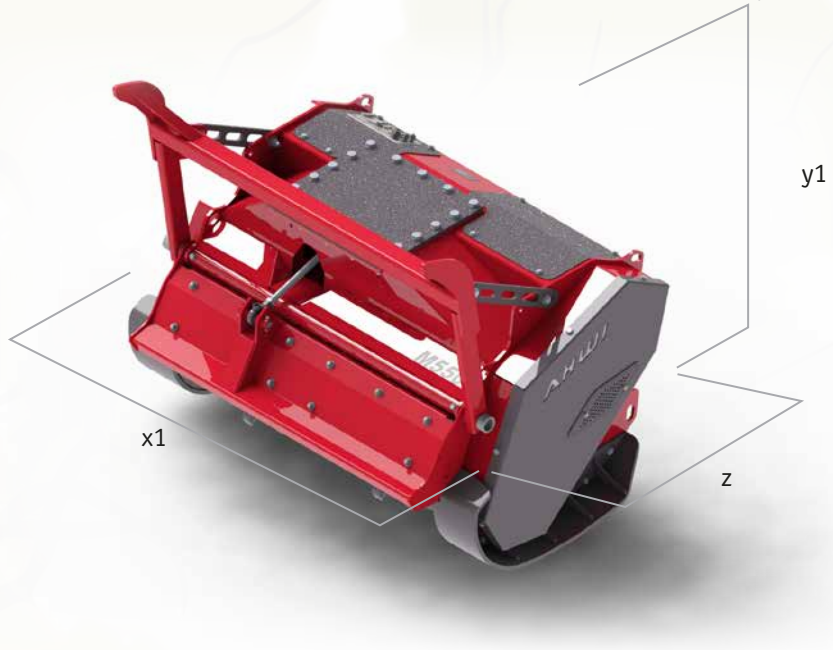


# OUTILS

### TYPE BCS

+ Coupe de haute qualité
+ Facilité de manipulation des charges durant le broyage

### TYPE UPTS

+ Tension continue de la courroie
+ Faible consommation de carburant

### TYPE HDT

+ Très flexible
+ Broyage très haute qualité

BCS02

BCS03

UPTs02

UPTs04

HDT01

HDT02

HDT03

HDT04

Vous trouverez les points de vente et les ateliers de maintenance dans votre région sous **www.prinoth.com**

PRINOTH GmbH
Im Branden 15
88634 Herdwangen
GERMANY
Tel. +49 7557 9212 0
Fax +49 7557 9212 92
prinoth.germany@prinoth.com

PRINOTH AG
Brennerstraße 34
39049 Sterzing (BZ)
ITALY
Tel. +39 0472 72 26 22
Fax +39 0472 72 26 18
prinoth@prinoth.com

Distributeur France :
HANTSCH SAS
ZI rue de l'Europe
03 88 87 52 53
www.hantsch.fr

Les données techniques dépendent de l'équipement réel et peuvent varier.
Les illustrations peuvent contenir des options qui ne sont par fournies avec les modèles de base.
PRINOTH se réserve le droit de pouvoir, à tout moment, procéder à des modifications ou à des mises à jour sans notification préalable.

07/2018