VEGETATION MANAGEMENT

GAMME RAPTOR

PUISSANCE ET EFFICACITÉ

Prinoth®

EN TÊTE DEPUIS 1990

PIONNIER DE LA TECHNIQUE LIÉE AUX OUTILS DE BROYAGE

Derrière la puissance et l'efficacité de la nouvelle gamme RAPTOR se cache une histoire bien singulière, empreinte de courage et d'inventivité. C'est en 1990 que les frères Willibald fondèrent la société AHWI Maschinenbau GmbH. Ils avaient dans l'idée de concevoir et de fabriquer des machines destinées au défrichage et à la remise en culture des surfaces boisées ainsi que des machines spéciales, destinées au secteur de l'environnement et au recyclage des matières organiques. Ces frères développèrent donc la première fraise de broyage, déjà présente en 1995 sur le tracteur à chenilles RT 350, lui-même spécifiquement conçus pour le broyage. Dans les années qui suivirent, AHWI diversifiait ses produits en se lançant, entre autres, dans le développement de machines spécifiquement destinées au déminage, les "MineWolf". C'est en 2004 que la production du RT 400 a commencé, l'un des produits les plus vendus de tout le secteur d'activité. La construction d'un nouvel entrepôt en 2008 leur a ensuite permis de devenir le fournisseur de pièces détachées le plus rapide. Les clients apprécient encore aujourd'hui de pouvoir bénéficier de cet avantage.

En 2010, la nouvelle avancée innovante suivait, avec une moissonneuse autonome : La Biomass Harvester 480. Et c'est l'année suivante que AHWI s'est allié au constructeur de dameuses PRINOTH, dans le cadre d'un partenariat stratégique. Ce fût des deux côtés une étape importante qui visait à exploiter et à développer les synergies entre les véhicules à chenilles et la technologie liée au broyage forestier. Peu de temps après sortait sur le marché le RAPTOR 800, qui permit d'imposer de nouveaux critères en matière de puissance et de productivité. 25 ans après la fondation de AHWI Maschinenbau GmbH, PRINOTH lançait sur le marché un autre véhicule novateur, le RAPTOR 300. Grâce à la gamme RAPTOR nouvelle génération, PRINOTH élargit encore son avance technique pour pouvoir répondre aux besoins des clients toujours plus exigeants.

EN AVANCE SUR SON TEMPS

PRINOTH, VOTRE PARTENAIRE LEADER

Broyer, tailler, défricher. Par votre travail, vous réhabilitez les sols comme s'ils étaient neufs, et dans les conditions les plus extrêmes. Faites confiance au leader en matière de technique de gestion de la végétation. PRINOTH vous apporte son appui avec des solutions innovantes et hautement efficaces qui permettent des résultats exceptionnels et durables. Vous profitez du savoir-faire et de l'expérience de l'inventeur des premières fraises de broyage à outils fixes. Issu de AHWI Maschinenbau GmbH, PRINOTH combine aujourd'hui l'agilité et le dynamisme d'une entreprise de taille moyenne avec la puissance et la sécurité du Groupe international PRINOTH.

Les produits "Made by PRINOTH" savent convaincre grâce à leur qualité exceptionnelle et leur durée de vie unique. L'accent mis sur la transmission mécanique vous garantit une efficacité maximale, économique en carburant et des performances optimales. Notre expertise et nos services à l'échelle internationale, soutenu par le meilleur système d'approvisionnement en pièces détachées, sont la base d'une meilleure rentabilité et d'une meilleure fiabilité, jour après jour, année après année. Et c'est ce que PRINOTH a voulu mettre en évidence avec son slogan "For solid ground".

PRINOTH À VOS CÔTÉS TOUT AU LONG DU CHEMIN

CONSEIL ET DIALOGUE

Ils sont la base d'un partenariat réussi, pour que les solutions PRINOTH répondent parfaitement à vos besoins.

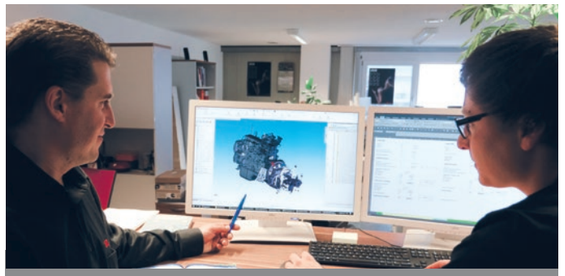

RECHERCHE ET DÉVELOPPEMENT

Nous travaillons d'arrache-pied et sans relâche pour des innovations d'avenir et des produits toujours plus efficaces.

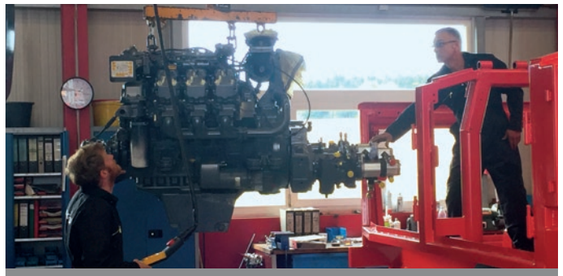

PRODUCTION

Les produits PRINOTH "Made in Germany" sont traitées avec le plus grand soin et optimisés pour les utilisations les plus ardues.

MANAGEMENT DE LA QUALITÉ

PRINOTH a obtenu depuis de nombreuses années la certification ISO 9001 et continue d'améliorer ses procédures internes.

LIVRAISON

Parce que le temps c'est de l'argent, vous pouvez compter sur des livraisons rapides, dans les délais impartis.

MISE EN SERVICE

Pour que vous puissiez bénéficier du meilleur dès le départ, vous êtes initié par le personnel certifié de PRINOTH.

PENDANT L'UTILISATION

Peu importe où vous travaillez, vous pouvez compter sur une durabilité et une efficacité optimales.

SERVICE

Notre réseau Après-Vente vous accompagne dès votre achat.

MULTITACHES

DOMAINES D'APPLICATIONS À TRAVERS LE MONDE

Qu'il s'agisse de sylviculture, d'agriculture ou de ligniculture ou même de déboisement ou d'entretien de surfaces, les tâches ne manquent pas. Grâce à tous les atouts qu'intègrent leur construction, comme les châssis pendulaires Delta, la capacité de fonctionnement et les équipements, les véhicules de la gamme RAPTOR sont des engins vraiment polyvalents, quels que soient le terrain et les conditions, même les plus défavorables. De même, qu'il s'agisse de dégager des pipelines en Alaska ou d'entretenir des lignes électriques en Europe centrale, les conducteurs le confirment : Travailler avec un RAPTOR, c'est un réel plaisir. Le châssis pendulaire Delta chenillé s'adapte à chaque terrain tout en protégeant les sols. L'essieu avec chenilles en caoutchouc du RAPTOR 300r permet même de traverser des surfaces goudronnées.

CHAMP LIBRE POUR LES CHASSEURS PROFESSIONNELS

Plus de puissance et moins de bruit. Le RAPTOR 500 peut être utilisé pour des interventions types comme le défrichage, la création ou l'entretien de layons de débardage ou les travaux d'infrastructure. Et dans la forêt de Fürstenberg, sa mission concerne un domaine un peu différent : La chasse et les couloirs de tirs. Le client est l'entrepreneur en foresterie Robert Schrenk. Depuis son perchoir, il donne des consignes sur le parcours des trois couloirs de tir afin d'obtenir de meilleurs résultats de tirs. Ce par quoi il est le plus enthousiasmé, c'est la pression au sol du RAPTOR 500, qui traverse le terrain tout en douceur comme si c'était un terrain de football.

"Le RAPTOR a permis de créer les couloirs de tirs rapidement en prenant soin du sol."

Robert Schrenk,
forestier

"Grâce à leur faible pression au sol de moins de 265 g/cm², les machines protègent la végétation au sol quelle que soit l'intervention."

Hans Gering,
Construction

EXEMPLES D'APPLICATIONS

VOIES COUPE-FEU ET PRÉVENTION CONTRE LES INCENDIES

Les voies coupe-feu peuvent limiter de façon préventive la propagation des incendies. L'entretien implique le retrait des broussailles et des petits arbustes.

LIGNICULTURE

Le RAPTOR est préconisé dans la préparation à la plantation de la génération suivante. Les résidus de récoltes et les souches sont broyés, la qualité du sol est améliorée.

RÉCOLTE DE BIOMASSE

Le RAPTOR est le choix idéal pour la création de copeaux de bois et les récoltes liées à la végétation secondaire et aux jeunes peuplements.

NETTOYAGE DES SURFACES

Au contraire du défrichage par le feu, le chaînage ou au bulldozer, le broyage reste la méthode la plus respectueuse de l'écosystème.

TRAVAUX D'INFRASTRUCTURE

Là où des lignes aériennes doivent être déployées ou des routes construites, le RAPTOR est la machine idéale pour la préparation des sols.

ENTRETIEN DES CHEMINS

Le dégagement des lignes électriques, énergétiques, des pipelines ou des lignes ferroviaires est un jeu d'enfant pour le RAPTOR.

LAYONS DE DÉBARDAGE ET AMÉNAGEMENTS

Les layons de débardage sont indispensables de la sylviculture moderne. Pour le RAPTOR c'est un jeu d'enfants de les aménager et de les entretenir.

REMISE EN CULTURE

La remise en culture implique le nettoyage et le défrichage des surfaces ainsi que le broyage des copeaux de bois. Et là le RAPTOR intervient en tant que broyeur et fraise de défrichage.

APPLICATIONS PARTICULIÈRES

Le RAPTOR maîtrise des tâches particulières comme celles liées aux lignes sismiques, aux aménagements naturels, à l'entretien du paysage et au compostage de la biomasse.

PENTES ET DESCENTES ABRUPTES

Tous les RAPTOR maîtrisent les pentes de front jusqu'à 45° et latérales jusqu'à 30°, grâce à leur meilleur centre de gravité et leur puissant moteur.

PROTECTION DES SOLS

La faible pression au sol empêche l'embourbement sur les terrains meubles. Et même les déplacements dans l'eau jusqu'à une profondeur de 50 cm ne posent aucun problème au RAPTOR. Le RATOR 300r avec ses chenilles en caoutchouc y arrive même jusqu'à 1,20 m.

TERRAINS ACCIDENTÉS

Les châssis pendulaires Delta ne sont aucunement mis à mal sur les surfaces sur lesquelles il existe des obstacles, comme des souches d'arbres par exemple ; ils les passent en douceur sans heurts.

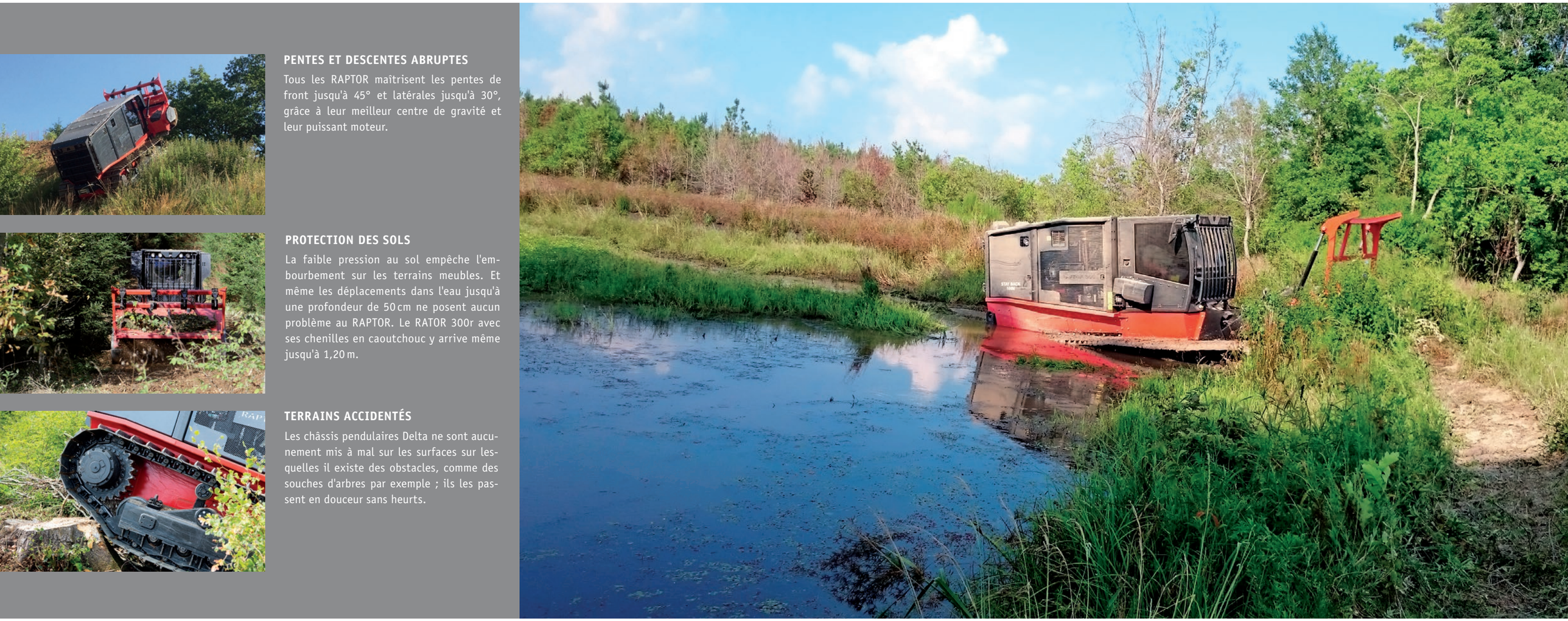

UN CHÂSSIS PERFORMANT

Là où les véhicules classiques atteignent leur limite, la gamme PRINOTH RAPTOR est dans son élément. Les pentes abruptes, les sols meubles, les branches, les souches et bien d'autres obstacles encore, imposent des prérequis très spécifiques aux véhicules porteurs. Grâce à ses années d'expérience, PRINOTH a précisément conçu la gamme RAPTOR pour relever ces défis, avec des machines sur chenilles puissantes qui offrent une traction optimale, une parfaite efficacité et une durée de vie maximale. Avec le RAPTOR 300r vous avez le choix entre chenilles en caoutchouc pour une propulsion parfaite quel que soit le sol et chenilles en acier pour les travaux lourds avec une capacité de charge commençant à 13 t. Qu'il s'agisse de forêt vierge, de Toundra ou de plantations, en montagne ou en plaine, dans le froid ou la chaleur, les modèles RAPTOR 800, 500, 300 et 300r tracent leur route. Productif, fiable et confortable.

Inclinaison

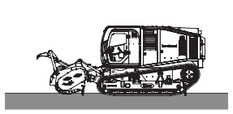
Protection des sols

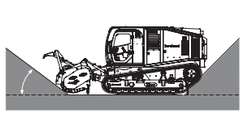
Terrains accidentés

GRACE AU CHASSIS SPECIAL AVEC CHENILLES EN ACIER OU CAOUTCHOUC

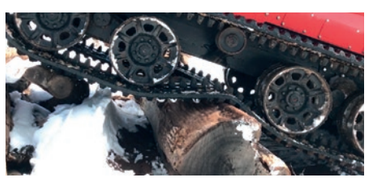
S'adapte parfaitement à tous les terrains

Protège les sols

Ne s'embourbe pas

	RAPTOR 300	RAPTOR 300r	RT 400	RAPTOR 500	RAPTOR 800
Inclinaison latérale			30°		
Inclinaison frontale			45°		
Pression au sol g/cm²					
600 mm plaques	340	-	480	430	540
700 mm plaques	-	265	-	-	470
730 mm plaques	280	-	-	360	-
800 mm plaques	-	-	-	-	420
Poids en kg					
Sans broyeur	12.400	12.560	16.000	14.940	20.750
Avec broyeur	15.250 avec M650m	14.560 avec M550m	20.270 avec M700	19.100 avec M700	25.600 avec M900

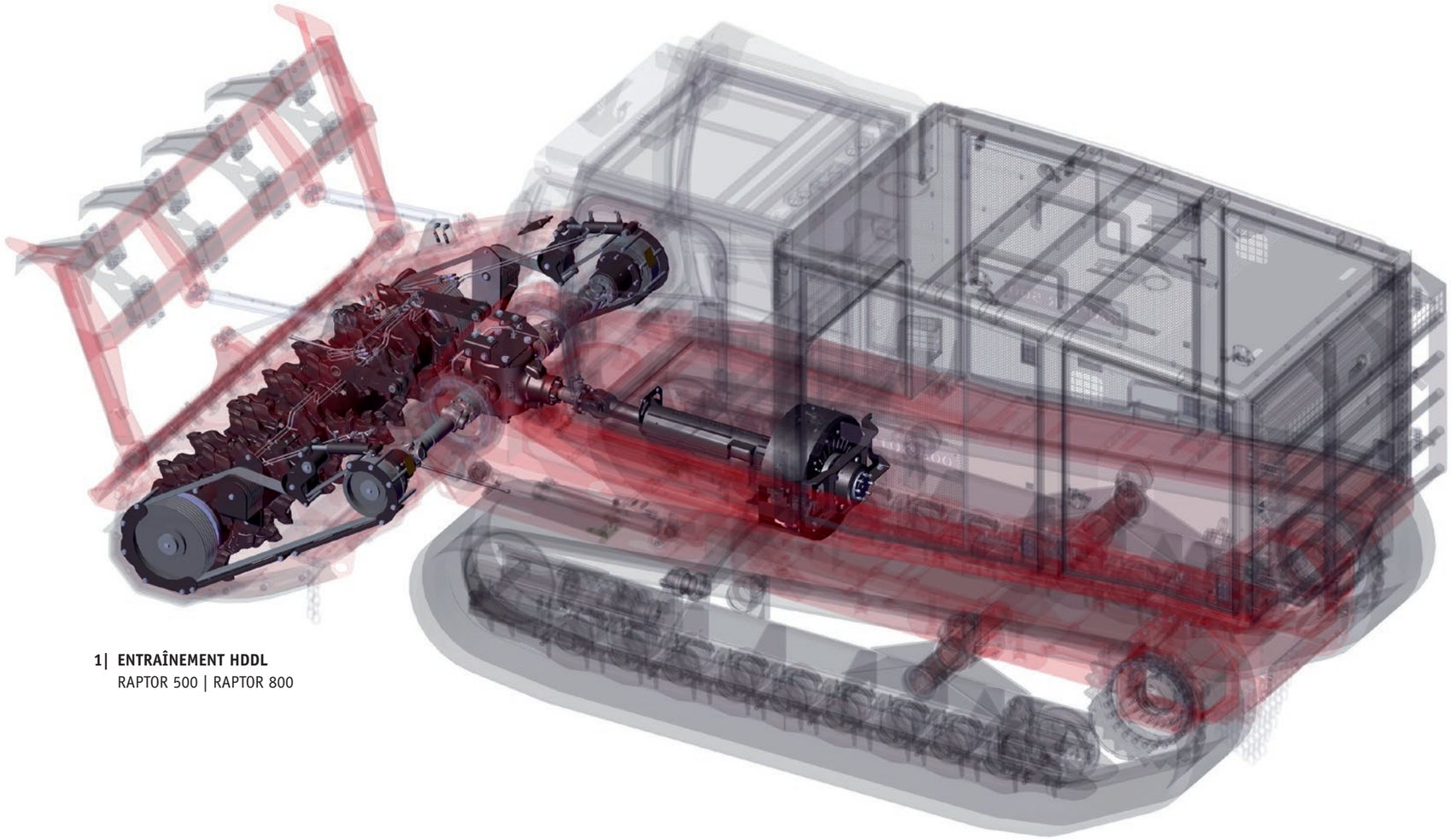

1| ENTRAÎNEMENT HDDL
RAPTOR 500 | RAPTOR 800

2| ENTRAÎNEMENT PB
RAPTOR 300

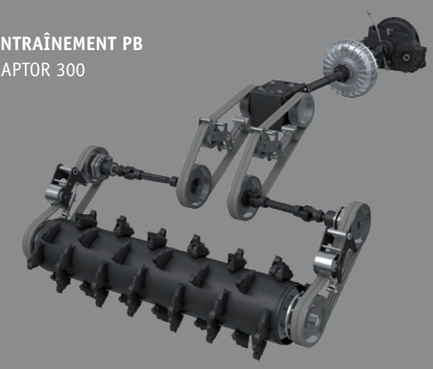

3| ENTRAÎNEMENT PTO
RAPTOR 300r

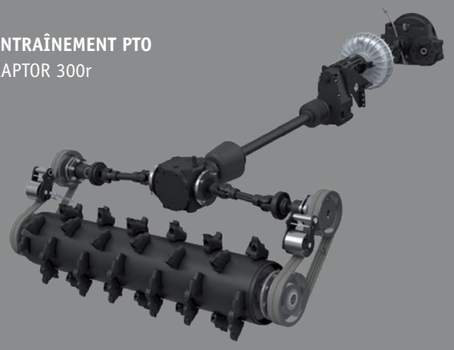

HDDL: Heavy Duty Drive Line
PB: Power Band
PTO: Prise de Force

TRANSMISSION EFFICACE

TRAVAIL D'ÉQUIPE PARFAIT ENTRE TOUS LES COMPOSANTS

Chacune des machines PRINOTH est le résultat de la connaissance approfondie du secteur d'activité, de la compréhension intime des besoins des clients et de la connaissance des meilleures technologies pour des machines forestières innovantes. En résultent des éléments constructifs prédominants qui ne servent pas uniquement à faciliter le travail des conducteurs de machines mais qui rendent également ces machines plus flexibles, plus économiques et plus écologiques.

Moteur
Les puissants moteurs (turbo) diesel, contrôlés électroniquement, de 275 à 640 CV, répondent aux normes d'émissions de chaque pays. La forte pression d'injection permet d'atteindre rapidement un couple élevé qui conduit à une performance accrue et une plus faible consommation en carburant.

Entraînement de broyeur mécanique
Cet entraînement extrêmement robuste transmet la puissance du véhicule porteur au broyeur, en grande partie sans perte de puissance. La puissance entière est donc disponible pour le broyage. Tout cela conduit à des économies de carburant exceptionnelles ainsi qu'une diminution des coûts d'exploitation, car le besoin en huile hydraulique est également très faible. Le centre de gravité est proche du véhicule porteur. Contrairement aux solutions hydrauliques, le système facile d'entretien, avec carters de courroies fermés, n'a aucun élément d'entraînement à nu. Vous bénéficiez d'une hauteur de levage illimitée. Un embrayage turbo protège la transmission et veille à réduire la production de chaleur de la machine.

Transmission hydrostatique
Le RAPTOR reste efficace et sans à-coups sur le terrain grâce à sa transmission hydrostatique. Elle permet une vitesse d'exécution optimale grâce à une pompe de traction de chaque côté.

Des atouts qui comptent
La parfaite combinaison entre le moteur et la transmission réduit la consommation en carburant jusqu'à 30 % par rapport aux systèmes hydrauliques. Cela permet de protéger l'environnement et de réduire les coûts. Dans le même temps, la machine est particulièrement facile d'entretien. Elle permet d'économiser du temps et des efforts.

ÉCRAN INTUITIF

Trouver une réponse rapide à un problème donné. Grâce à l'écran configurable, vous avez constamment un œil sur tous les paramètres de fonctionnement.

PLUS FACILE D'ACCÈS

L'ensemble des composants de la gamme RAPTOR ayant besoin d'être entretenu est accessible sans problèmes, grâce aux trappes de maintenance généreusement dimensionnées et à la cabine avec système de basculement hydraulique.

TEMPÉRATURE INTÉRIEURE

Le système de surpression et la climatisation assurent des conditions optimales dans la cabine du conducteur.

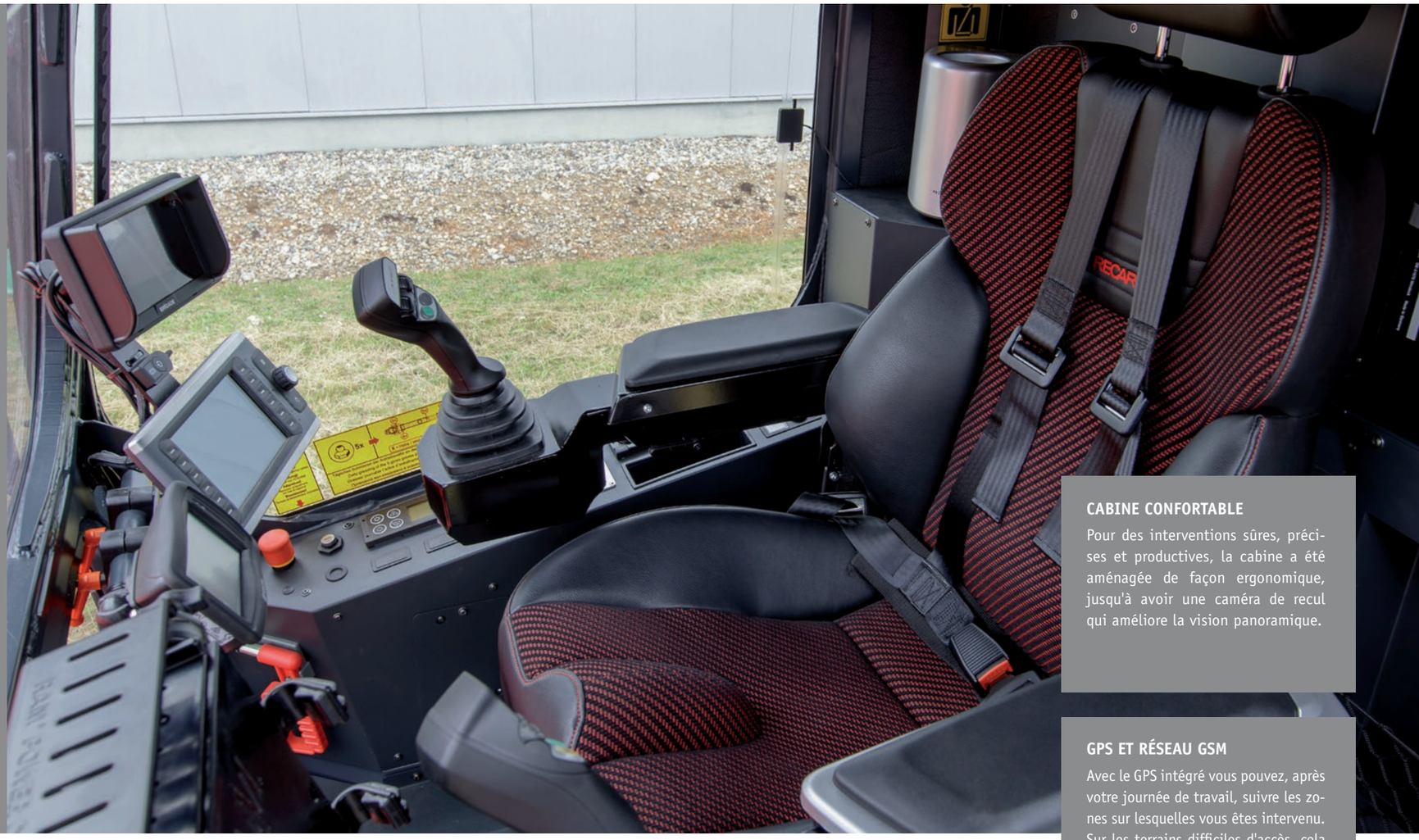

CABINE CONFORTABLE

Pour des interventions sûres, précises et productives, la cabine a été aménagée de façon ergonomique, jusqu'à avoir une caméra de recul qui améliore la vision panoramique.

GPS ET RÉSEAU GSM

Avec le GPS intégré vous pouvez, après votre journée de travail, suivre les zones sur lesquelles vous êtes intervenu. Sur les terrains difficiles d'accès, cela sert aussi à la sécurité du travail ; on peut vous localiser en permanence.

CONFORT SUR MESURE

AMÉNAGEMENT PERSONNALISÉ

Chez PRINOTH, on attache une grande importance aux individus. En concertation avec le client, les besoins sont identifiés et les possibilités d'équipements sont définies. En sortie d'usine, la cabine du RAPTOR propose déjà des instruments agencés de façon ergonomique et un siège conducteur à suspension, confortable, pour offrir un poste de travail sain. D'autres options comme la caméra de recul, le porte-bouteilles réfrigéré ou la prise USB sur la radio, sont facilement configurables.

DE MULTIPLES OPTIONS

Afin de pouvoir répondre aux préférences spécifiques des clients, la gamme RAPTOR propose diverses options comme par exemple

- Un treuil à câble
- Un kit Arctique
- Un châssis forestier
- Un pompe de ravitaillement
- Une position flottante
- Un extincteur
- Un GPS
- Un chauffage auxiliaire
- Un régulateur à limitation de charge
- Un système pneumatique

D'autres préférences particulières peuvent bien sûr être obtenues en fonction des possibilités.

L'UNION FAIT LA FORCE

**VOTRE SERVICE PRINOTH :
COMPÉTENT ET RAPIDE**

La fidélité et la satisfaction de notre clientèle sont écrites en lettres d'or chez PRINOTH Quand on envisage l'achat d'une machine neuve, on se demande quoi faire de la vieille. Pour l'achat d'un RAPTOR, PRINOTH vous offre la possibilité de revendre votre machine d'occasion au sein d'un large réseau. Et nos services ne s'achèvent pas au moment où vous signez votre commande pour un RAPTOR. Au moment de la mise en service sur site, vous bénéficiez d'une formation étendue de la part de l'équipe Service. PRINOTH vous garantit une prise en charge et une assistance technique avisées pour vos travaux de maintenance, de réparation et de rééquipement. Grâce à des visites régulières, les problèmes d'usure et de besoin en maintenance sont précocement identifiés et corriger. Le Service PRINOTH propose aussi des formations après la mise en service. Si vous souhaitez une révision régulière ou un contrat de service, vous pouvez directement faire la demande d'une proposition personnalisée.

PERSONNALISATION DES PRODUITS

Les souhaits des clients sont importants pour PRINOTH. C'est la raison pour laquelle le RAPTOR dispose de nombreuses options. La configuration de votre RAPTOR idéal est également abordée avec le plus grand soin.

FORMATIONS COMPLÈTES

Nos experts techniques dispensent régulièrement des formations techniques, sur site ou à l'usine, formations adaptées aux différents types de véhicules.

PERFORMANT

CARACTÉRISTIQUES HORS DU COMMUN

Chaque modèle de RAPTOR est unique dans son domaine d'application et convaincant par ses performances. Ils rassemblent tous une qualité exceptionnelle et des caractéristiques particulières. Ils sont généralement utilisés partout où les véhicules conventionnels atteignent leurs limites. Peu importe qu'il soit question de pentes abruptes, de sols meubles, de branches, de souches ou de n'importe quels autres obstacles, la gamme RAPTOR est une solution efficace quel que soit le champ d'application.

HAUTE TECHNOLOGIE

"Made in Germany". Ces mots désignent une qualité hors norme e une interaction et un traitement soignés de tous les composants techniques, électroniques et mécaniques de la gamme RAPTOR.

DURÉE DE VIE

Un dimensionnement généreux et la commande de synchronisation brevetée de la machine et de l'arbre de transmission assurent la longévité du véhicule.

TRACTION

Le positionnement idéal du centre de gravité de la machine assure la bonne adhérence et donc une capacité idéale d'évoluer sur tous les terrains. La pression au sol reste faible grâce à la structure du châssis.

EFFICACITÉ

La transmission mécanique transfère toute la force au rotor et sans perte de puissance. La gamme RAPTOR est donc jusqu'à 30 % plus efficace tout en permettant une économie considérable sur les coûts d'exploitation.

***** CONFORT EXCEPTIONNEL

Grâce au faible taux de transfert des vibrations vers la cabine, à la bonne insonorisation et à l'agencement ergonomique, la gamme RAPTOR offre le meilleur confort possible.

FIABILITÉ

Les composants mécaniques adaptés de façon optimale garantissent peu d'usure et ils améliorent la longévité, de concert avec les offres de services PRINOTH liées à la maintenance et à l'entretien.

SÉCURITÉ

La gamme RAPTOR intègre les plus hautes normes de sécurité et elle est certifiée ROPS, FOPS et "Protection frontale". Tous les systèmes de sécurité sont doublement sécurisés.

POLYVALENCE

Polyvalence de la configuration pour les opérations les plus diverses, c'est ça la gamme RAPTOR ! C'est ainsi par exemple que le RAPTOR 300r roule sur des chenilles en caoutchouc et qu'il protège le sol et les routes qu'il traverse.

EXTRAIT GAMME RAPTOR

RAPTOR 300

RAPTOR 300r

RT 400

RAPTOR 500

RAPTOR 800

BMH 480 (Récolteur de biomasse)

	RAPTOR 300	RAPTOR 300r	RT 400
» Puissance du moteur	202 kW / 275 CV	202 kW / 275 CV	294 kW / 400 CV
» Vitesse maximale	7,5 km/h	10 km/h	5,5 km/h
» Couple	1.257 Nm	1.257 Nm	2.000 Nm
» Équipements optionels	M550m / M650m / RF800	M550m	UZM700 / RF1000 / H600

RAPTOR 500	RAPTOR 800	BMH 480
316 kW / 430 CV	470 kW / 640 CV	345 kW / 469 CV
8 km/h	7,5 km/h	5 km/h
1.846 Nm	2.953 Nm	2.380 Nm
M700	M900 / SB1200	H600

RAPTOR 300

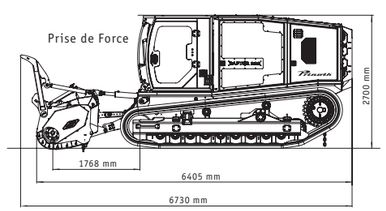

RAPTOR 300r

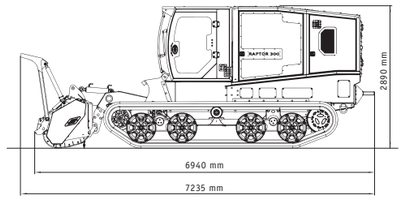

RT 400

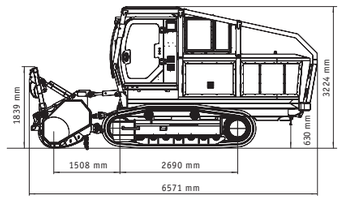

RAPTOR 500

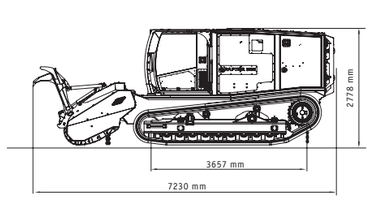

RAPTOR 800

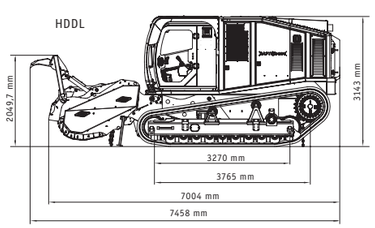

BMH 480

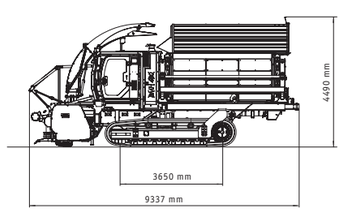

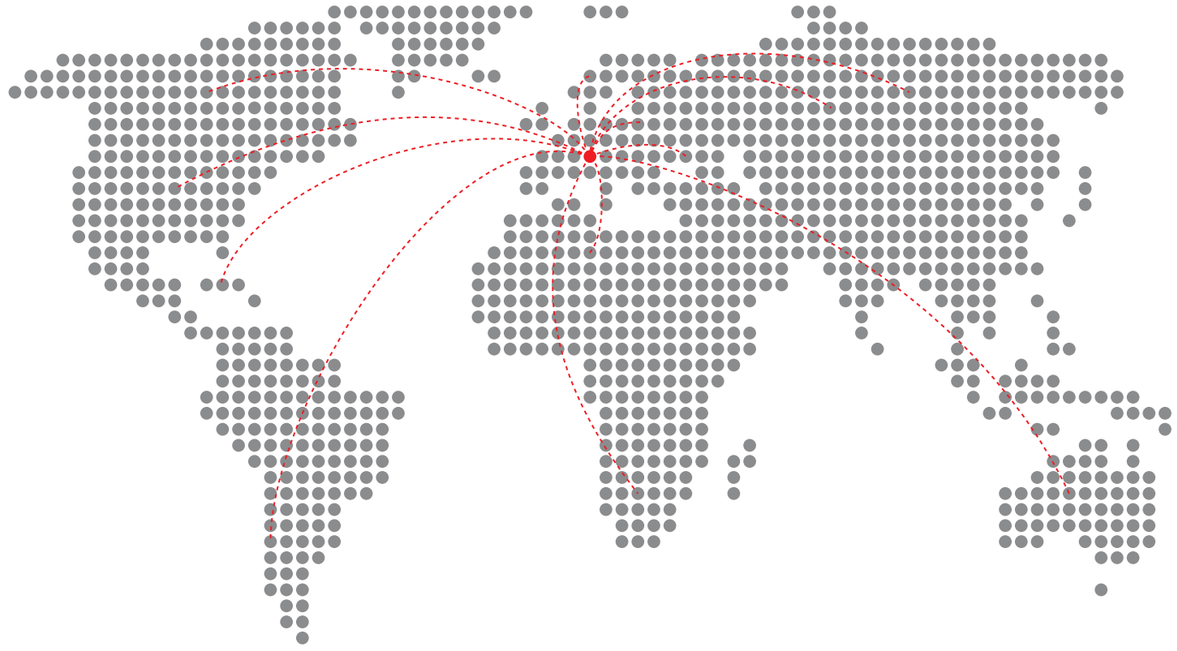

UN SERVICE EFFICACE

Afin que vous puissiez, dès le premier jour, tirer le maximum de votre RAPTOR, le réseau After Sales Network de PRINOTH met à votre disposition un entrepôt de pièces détachées de plus de 70 000 pièces disponibles, une assistance et des services complets. Vous pouvez, en toute souplesse, choisir les prestations qui répondent au mieux à vos besoins :

- Pièces détachées : L'immense entrepôt de pièces détachées garantit la livraison rapide de pièces détachées d'origine dans plus de 50 pays à travers le monde.
- Outils à rotor : Des outils résistants à l'usure, prévus pour les dures interventions forestières. Une expérience de plus de 25 ans et des solutions brevetées qui permettent d'atteindre des performances et une qualité optimale.
- Service sur site : De la mise en service et la formation jusqu'à l'exécution soignée du premier service après-vente.
- Contrats de service : La prise en charge et une assistance technique pour vos travaux de maintenance, de réparation et de rééquipement.
- Formations : Du conseil global pour une utilisation efficace des machines jusqu'à la formation des conducteurs.

PRINOTH vous offre la garantie que votre RAPTOR vous offre à nouveau ses performances maximales dans les plus brefs délais.

Les points de vente et d'assistance les plus proches se trouvent sur notre site **www.prinoth.com**

PRINOTH GmbH
Im Branden 15
88634 Herdwangen
ALLEMAGNE
Tel. +49 7557 9212 0
prinoth.germany@prinoth.com

HANTSCH
SPÉCIALISTE DU PORTE-OUTILS COMMUNAL

Distributeur France :
HANTSCH SAS
ZI rue de l'Europe
03 88 87 52 53
www.hantsch.fr

© 2019. Les données techniques dépendent de l'équipement réel et elles peuvent varier. Les illustrations peuvent contenir des options qui ne sont pas fournies avec les modèles de base. PRINOTH se réserve le droit de pouvoir, à tout moment, procéder à des modifications ou à des mises à jour sans notification préalable.